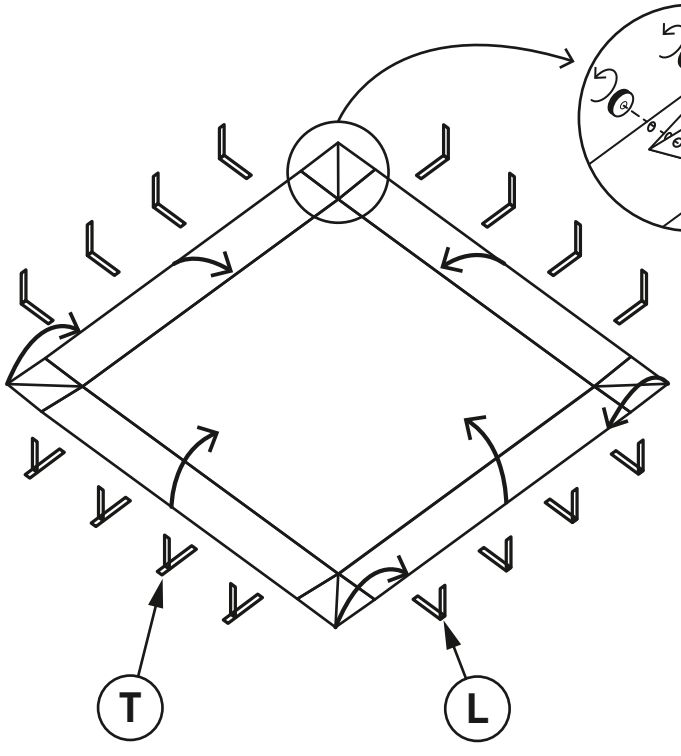

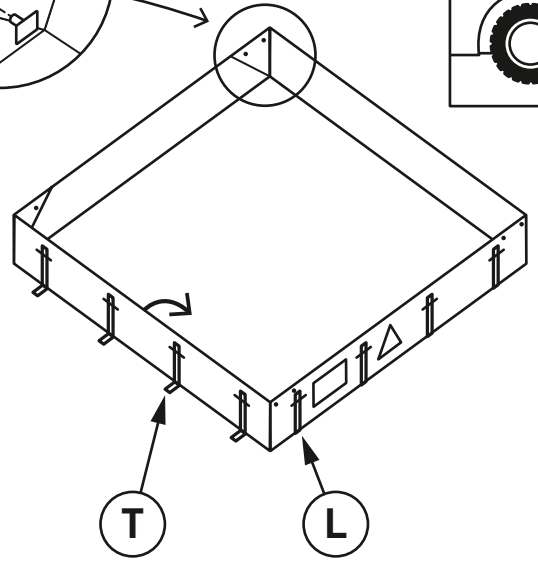

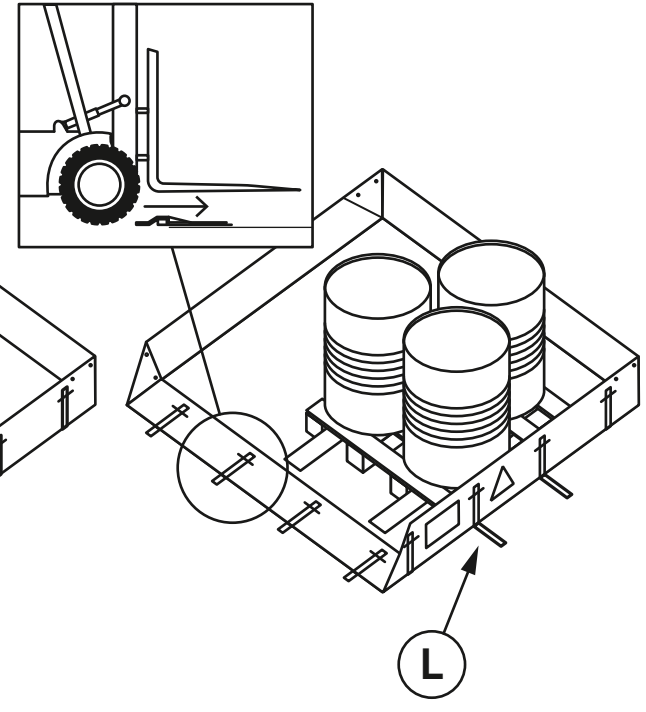

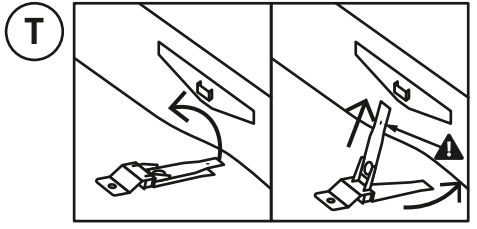

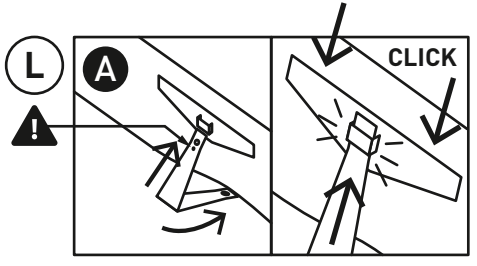

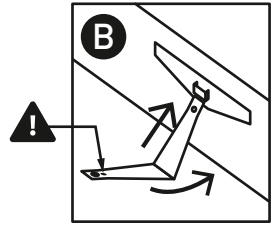

L T

ET Unique / v 01 / 4/2020